AERUS®

AQUAOLOGY™ 201

Direct Flow Reverse Osmosis Purification Process

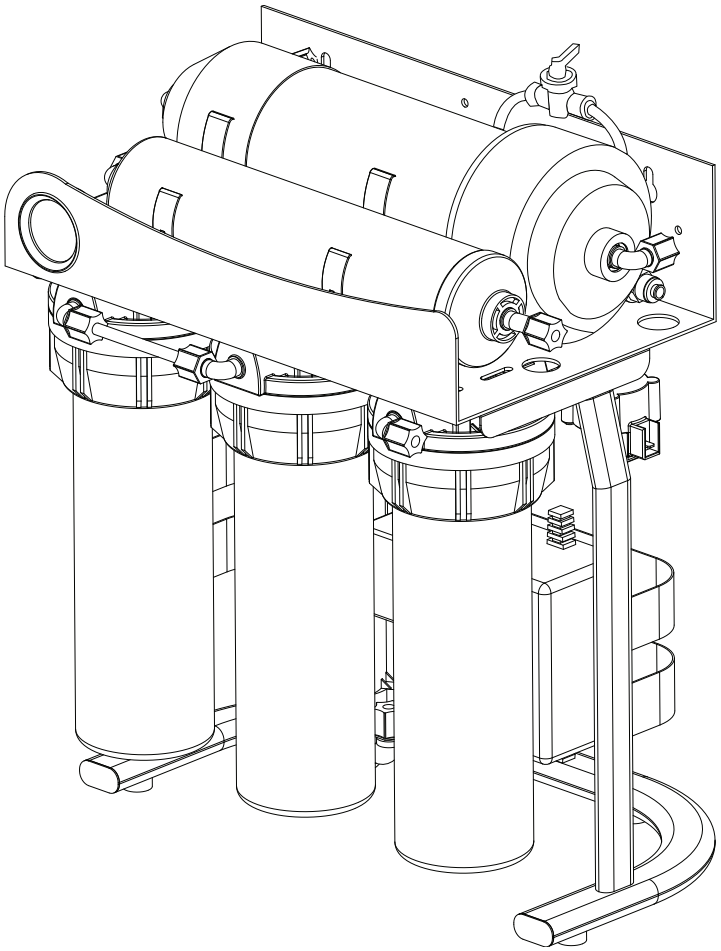

OWNER'S MANUAL

MANUEL DU PROPRIÉTAIRE

947-1726 EA-03036

Important Safety Instructions

READ ALL INSTRUCTIONS BEFORE USING THIS WATER PURIFIER

When using an electrical appliance, basic precautions should always be taken:

WARNING

To reduce the risk of fire, electrical shock, or injury:

- **Use only as described in this manual. Use only manufacturer's recommended attachments.**
- **Do not handle plug or appliance with wet hands.**
- **Unplug cord from outlet before servicing.**
- **Do not use with damaged cord or plug.**
- **Do not unplug by pulling on cord. To unplug, grasp the plug, not the cord.**
- **Do not operate if connections leak or leakage appears when water source is turned on.**
- **The Aquaology is designed to work without the aid of a storage tank. Do not connect a pressurized storage tank to the permeate line. Damage to the system may occur If a pressurized storage tank is used.**

RECOMMENDED PRECAUTIONS

- **If appliance is not working as it should, or has been dropped or damaged, contact your local Aerus location for service.**
- **Do not change the plug in any way. Do not use adapters.**

Save These Instructions

For Household Use

Importantes consignes de sécurité

VEUILLEZ LIRE LES INSTRUCTIONS AU COMPLET AVANT D'UTILISER LE PURIFICATEUR D'EAU

Lorsqu'on utilise des appareils électriques, certaines précautions de base doivent être prises:

MISE EN GARDE

Pour réduire les risques d'incendie, de choc électrique ou de blessure:

- ***N'utiliser l'appareil que de la façon prescrite dans ce manuel. N'employer que les accessoires recommandés par le fabricant.***
- ***Ne pas manipuler l'appareil ou la fiche avec les mains humides.***
- ***Débrancher le cordon d'alimentation de la prise lorsque l'appareil n'est pas utilisé ainsi qu'avant l'entretien.***
- ***Ne pas utiliser l'appareil si le cordon d'alimentation ou la fiche sont endommagés.***
- ***Ne pas débrancher en tirant sur le cordon d'alimentation. Pour débrancher, tirer sur la fiche et non sur le cordon d'alimentation lui-même.***
- ***Ne pas mettre en marche s'il y a fuite de branchement ou lorsque les fuites apparaissent quand les robinets sont ouverts.***
- ***Le système Aquaology est conçu de façon qu'il puisse fonctionner sans l'aide d'un réservoir d'entreposage. Ne pas raccorder un réservoir d'entreposage pressurisé à la ligne permanente du Aquaology. Le système peut être endommagé lorsque qu'un réservoir d'entreposage pressurisé est utilisé avec le système Aquaology.***

VOICI QUELQUES PRÉCAUTIONS RECOMMANDÉES

- ***Si cet appareil ne fonctionne pas comme il devrait fonctionner ou si il a été échappé ou endommagé, veuillez communiquer avec le magasin Aerus le plus proche de votre domicile pour du service.***
- ***Ne pas changer les prises en aucune façon. Ne pas utiliser des adaptateurs.***

Conserver ces consignes

Pour usage domestique

Important Safety Instructions

SAFETY GUIDES

- Read and follow all steps and guides carefully before installing and using your reverse osmosis system.
- Do not use this product to make safe drinking water from non-potable water sources. Do not use the system on microbiologically unsafe water, or water of unknown quality without adequate disinfection before or after the system.
- For use only with municipal water systems. Do not use with any other water sources, such as wells.
- This reverse osmosis system contains replaceable components (filter and membrane elements). These components are critical for the effective reduction of total dissolved solids and specific contaminants.
- Consult your local public works department for plumbing and sanitation codes. Follow your local codes if they differ from this manual.
- The reverse osmosis system works on water pressures of 20 psi (1.4 bar) minimum to 150 psi (7.6 bar) maximum. Water pressure can be reduced by installing a pressure reducing valve in the water supply pipe to the RO system.
- If the unit has been disconnected from electrical and water source for 5 days or more, flush the system for 10 minutes before drinking the water. After 14 days, all filters would need to be replaced.
- Do not drop unit.
- Replace the filters in the recommended intervals to ensure proper filtration of the water. Failure to change the filters in the required timeframes may damage the Aquaology unit and will void your warranty.
- The unit is designed for use with COLD WATER. Temperature of the water supply to the reverse osmosis system must be between 40° F (4° C) and 100°F (38°C). DO NOT INSTALL DIRECTLY ON A HOT WATER SUPPLY LINE.
- For indoor point of usage installation only.
- Keep children away from the unit when in use.
- DO NOT immerse unit in water.
- Disconnect power BEFORE servicing the unit.
- WARNING: To prevent electrical hazard, DO NOT touch this unit if you are in contact with water.

IMPORTANT NOTICE

- Failure to install according to the Installation Guide and in accordance with applicable city, state and local plumbing codes can result in leaks and/or water damage and will void your warranty. Consult a professional for installation. We expressly disclaim any liability for damage caused by leaks and for other water damage.

Consignes de sécurité importantes

GUIDES DE SÉCURITÉ

- *Lisez et suivez toutes les étapes et guides attentivement avant l'intallation et l'utilisation de votre système par osmose inversée.*
- *N'utilisez pas ce produit pour faire de l'eau potable à partir de sources non potables d'eau. Ne pas utiliser le système avec de l'eau microbiologiquement non sécure, ou une eau d'une qualité douteuse sans désinfection adéquate avant ou après le système.*
- *À utiliser seulement avec le système d'eau municipal. Ne pas utiliser avec aucune autre source d'eau tel que puits artésiens.*
- *Ce système par osmose inversée contient des composantes remplaceables (filtre et éléments de membrane). Ces composantes ont un effet crucial pour la réduction totale des solides dissous et des contaminants spécifiques.*
- *Veuillez communiquer avec vos services publiques locaux pour obtenir les codes de plomberie et les installations sanitaires. Veuillez suivre les codes locaux si ils sont différents des codes spécifiés dans ce manuel.*
- *Le système par osmose inversée fonctionne à partir d'une pression minimum d'eau de 20lbs (1.4 bar) par pouce carré (1,400 millibars) jusqu'à un maximum de 150lbs par pouce carré. La pression d'eau peut être réduite en installant une soupape à réduction de pression au tuyau d'alimentation d'eau au système d'osmose inversée.*
- *Si le Aquaology a été débranché de la source d'eau et de la source électrique pour plus de 5 jours ou plus, faire couler l'eau abondamment pour une durée de 10 minutes avant de consommer l'eau. Si le système a été débranché pour plus de 14 jours, tous les filtres devront être remplacés.*
- *Ne pas échapper l'appareil.*
- *Veuillez remplacer les filtres aux périodes recommandées pour s'assurer que l'eau sera filtrée de façon appropriée. Le manquement au changement de filtres aux périodes recommandées peut endommager l'unité Aquaology et annulera votre garantie.*
- *Le Aquaology est conçu* pour l'utilisation avec de *L'EAU FROIDE SEULEMENT. La température de la source d'eau au système d'osmose inversée doit être entre 40° F (4° C) et 100° F (38° C).*
  NE PAS INSTALLER À UNE SOURCE D'EAU CHAUDE.
- *Pour usage intérieur et branchement intérieur seulement.*
- *Éloigner les enfants lorsque l'appareil est en mode de fonctionnement.*
- *NE PAS immerger l'unité dans l'eau.*
- *Débrancher l'appareil AVANT d'effectuer le service de l'unité.*
- *MISE EN GARDE: Pour prévenir les chocs électrique, NE TOUCHEZ PAS l'appareil si vous êtes en contact avec l'eau.*

AVIS IMPORTANT

- *À défaut d'installer selon les normes d'installation du guide et des normes municipales du code de plomberie local de la province et de l'état, peut avoir comme résultats des fuites et/ou des dommages d'eau et annulera la garantie. Consulter un professionnel pour l'installation. Nous déclinons expressément toute responsabilité pour les dommages causés par les fuites ou autres dommages dûs à l'eau.*

Welcome to the Aerus® World of

EXCELLENCE!

The Aquaology™ is an extraordinary water purification system that reverses a natural physical process called osmosis. Purified water, essential to a healthy life, is directed to the Aquaology faucet, while the impurities are sent down the drain. The Aquaology is a unique Reverse Osmosis System, operating at up to 75% efficiency while other RO units typically operate at an efficiency rate between 5% to 20%.

The Aquaology Water Purification System uses 5 stages of filtration to provide pure drinking water. There are 3 prefilters to improve taste and remove rust, sandstone, lime, soil, chlorine, organic and inorganic compounds and other harmful impurities. In stage 4, water passes through the RO membrane for total purification with fine particle cleansing and microbial removal. In the fifth and final stage, an Anti-Microbial Filter prevents unpleasant odors, tastes and microorganisms from reoccurring as it leaves the faucet. Unlike other water filters, the Aquaology does not store the purified water in a tank, which can become stale. The purified water is sent directly to the Aquaology faucet for consumption, resulting in completely pure, completely healthy water.

Fill In and Save

The location of the serial number is on the back panel of the water unit, below the water line connection. Write it here and retain for future reference.

Model No. _____

Serial No. _____

Date of Purchase _____

Aerus™ Office Phone No. _____

Aerus™ Office Address _____

Sales Representative _____

Bienvenue au monde de l'excellence

AERUS™!

L'appareil Aquaology™ est un système de purification d'eau extraordinaire qui inverse un processus physique naturel appelé osmose. L'eau purifiée, essentielle à une vie saine, est dirigée vers le robinet de l'appareil Aquaology pendant que les impuretés sont rejetées dans le tuyau d'évacuation. L'appareil Aquaology est un système d'osmose inversée exceptionnel, ayant un mode oprératoire jusqu'à 75% d'efficacité tandis que d'autres systèmes d'osmose inversée opèrent typiquement entre 5% et 20%.

Le système de purification d'eau Aquaology utilise 5 étapes de filtration pour procurer une eau potable pure. Il y a 3 préfiltres pour retirer la rouille, le grès, la chaux, la terre, le chlore, les composés organiques et inorganiques et d'autres impuretés nuisibles. À la 4ième étape, l'eau passe à travers la membrane à osmose inversée pour effectuer une purification totale, tout en nettoyant les particules fines et en éliminant les microbes. Après avoir passé à travers le processus d'osmose inversée, à la 5ième étape, un filtre anti-microbien est la passe finale pour empêcher les odeurs et goûts déplaisants ainsi que les micro-organismes d'apparaître à nouveau lorsque l'eau quitte le robinet. Contrairement aux autres appareils de purification d'eau, le Aquaology n'enmagasine pas l'eau purifiée dans un réservoir, qui peut devenir stagnante. L'eau purifiée est envoyée directement au robinet Aquaology pour la consommation, résultant en une eau complètement pure et entièrement saine.

À compléter et à conserver

Le numéro de série est situé sur le panneau à l'arrière de l'appareil, en dessous de la ligne de branchement d'eau. Veuillez l'inscrire ci-dessous et le conserver pour toute référence future.

Numéro de modèle _____

Numéro de série _____

Date d'achat _____

Numéro de téléphone de l'établissement Aerus™ _____

Adresse de l'établissement Aerus™ _____

Représentant(e) des ventes _____

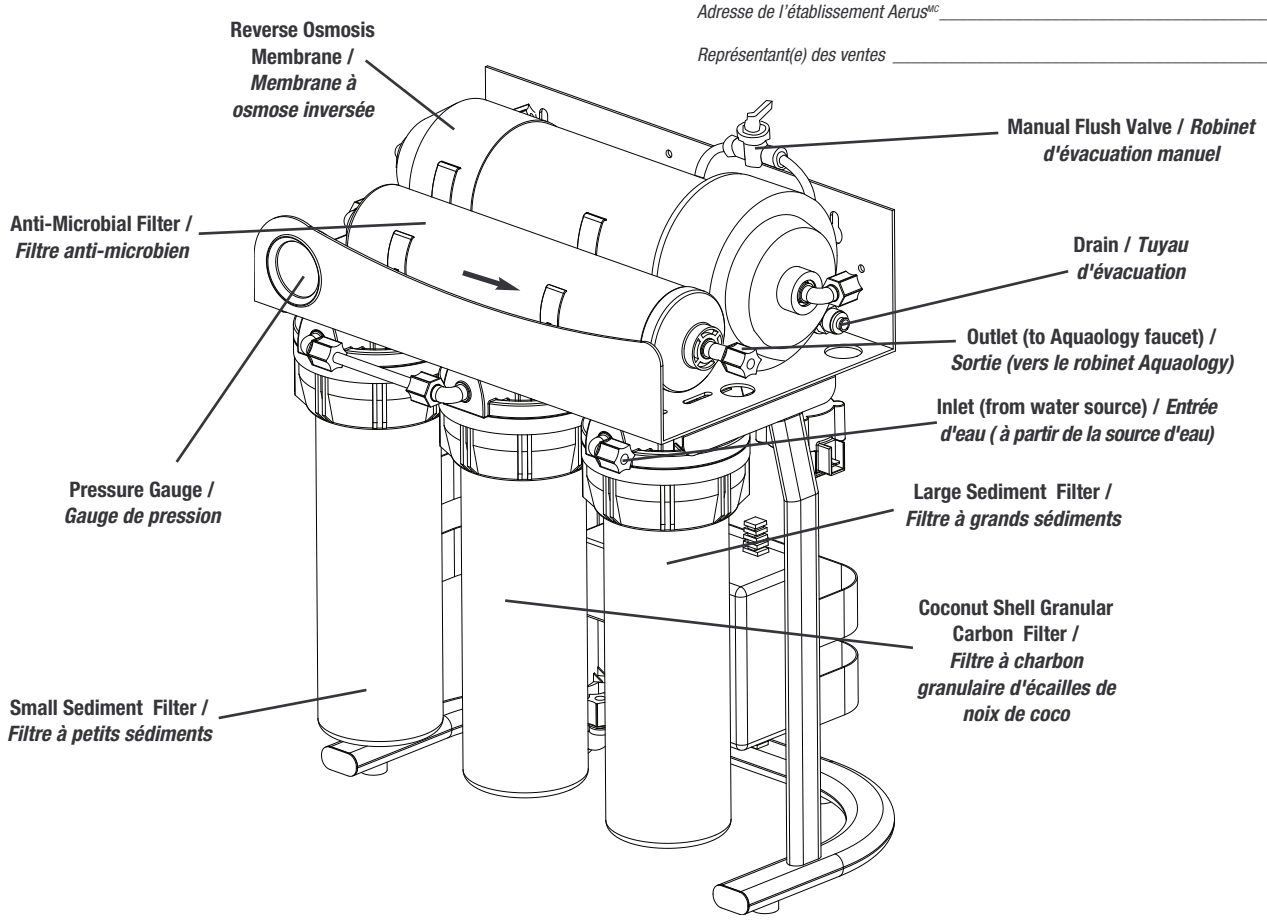

Components & Optional Items

Composantes et articles optionnels

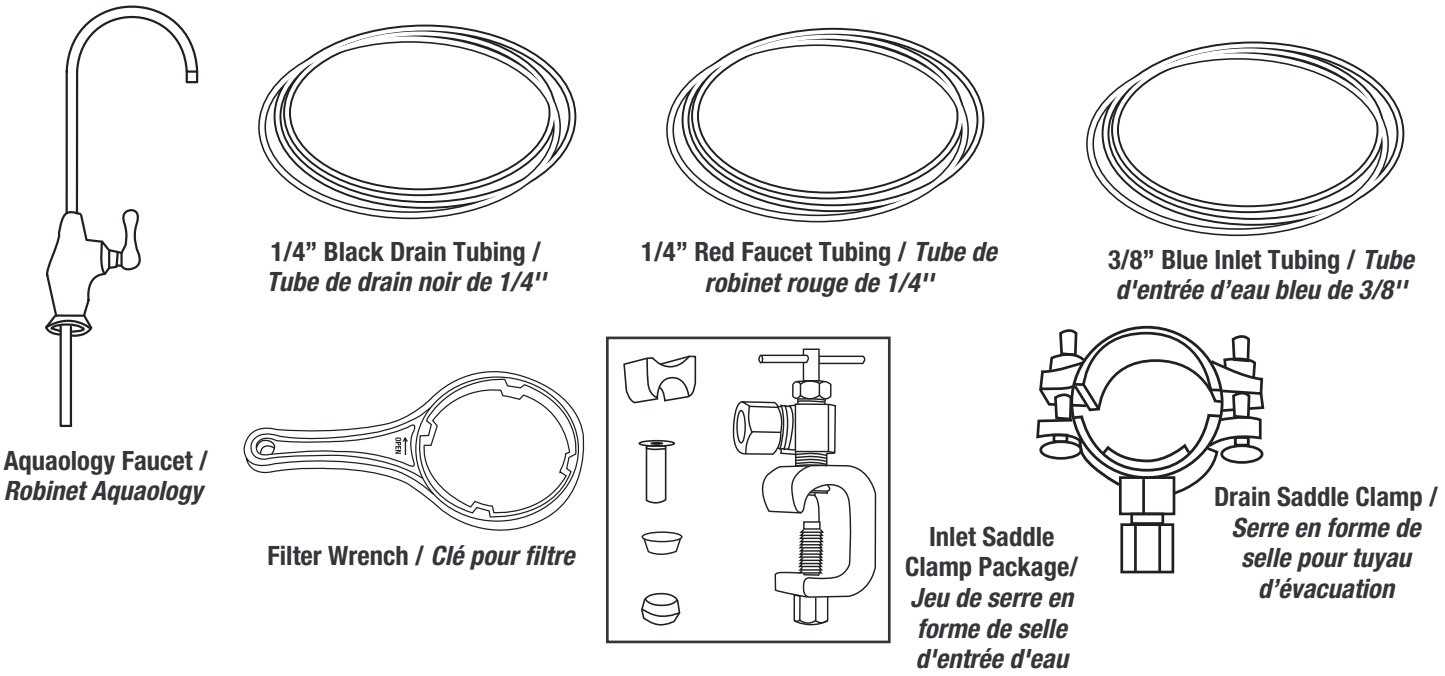

Aquaology Faucet Standard Installation Kit

Jeu d'installation standard pour robinet Aquaology

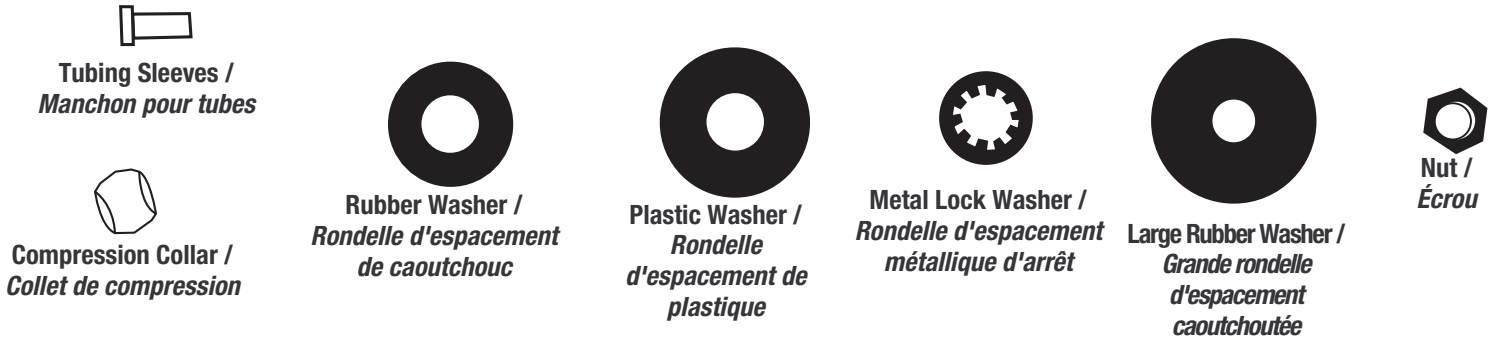

Optional Aquaology Faucet Deluxe Installation Kit

Jeu d'installation De luxe en option pour le robinet Aquaology

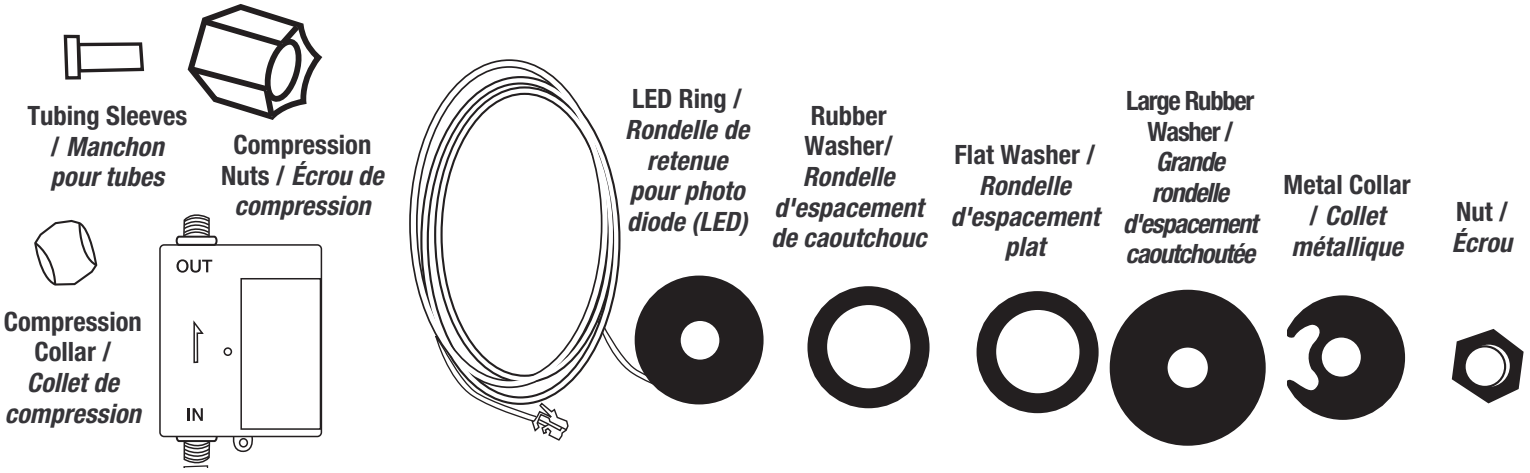

Total Dissolved Solids (TDS) / Solides dissous totalement (SDT) Monitor / *Moniteur SDT*

Aquaology Specifications

Model	W171A
Voltage	120 VAC, 60Hz
Water Output	300GPD(gallon/day)
RO Membrane	Multi-layer High Flow Type
Water Shut-Off	High Flow Solenoid
Outlet	1/4” Pipe
Inlet	3/8” Pipe
Rate of Removal	>97%
Measure of the unit	13.8”L x 8.5”W x 17.7”H 35L×21.5W×45H
Flow rate	0-0.6
Maximum line pressure	150 psi
Minimum line pressure	80 psi without pump
Operating temperature	40° - 100°F

Spécifications du Aquaology

Modèle	*W171A*
Voltage	*120 VAC, 60Hz*
Capacité de sortie d'eau	*300GPJ (gallon/jour)*
Membrane à osmose inversée	*Multi-couches à débit élevé*
Fermeture d'eau	*Solénoïde à débit élevé*
Sortie	*Tuyau 1/4 de po*
Entrée	*Tuyau 3/8 de po*
Taux d'élimination	*Plus grand que 97%*
Dimension de l'unité	13.8”P x 8.5”L x 17.7”H 35P×21.5L×45H
Taux de débit	*0-0.6*
Pression maximum de la ligne	*150lb/po²*
Pression minimum de la ligne	*80lb/po² sans la pompe*
Température de fonctionnement	*40° - 100°F*

Filter Replacement

All Aquaology™ filters MUST be replaced at recommended intervals to ensure proper operation. Failure to replace filters at recommended intervals will void your warranty. See page 9 for recommended life.

INSTRUCTIONS FOR FILTER REPLACEMENT

Large Sediment, Coconut Shell Granular Carbon, Small Sediment

1. Disconnect power cord from outlet.
2. Turn off the water source.
3. Turn on the Aquaology faucet to release the pressure. **A**
4. Pull unit out from under the cabinet.
5. Use the round end of special filter wrench **B** to loosen the threads, then unscrew and remove filter housing. **C**

NOTE: Filter housing will be full of water.

6. Pour water out of filter housing and remove the old filter. Replace with the new filter.
7. Lightly coat the O-rings on the filter housing with silicone grease.
8. Screw housing back onto unit until snug.

CAUTION: Overtightening filter housing may cause leaks.

9. Continue to replace all 3 prefilters. Be sure to pay attention to order of housings when replacing.
10. Restart the RO system by turning on the water source and plugging into the power outlet. Check all connections for leaks.
11. Turn on the Aquaology faucet for 30 minutes to clear the new filters.
12. Place Aquaology back under the cabinet.

WARNING: Take care not to pinch tubing when placing unit inside cabinet.

Anti-Microbial Filter

1. Disconnect power cord from outlet.
2. Turn off incoming water source to unit.
3. Open the Aquaology faucet fully to release pressure, then close the faucet **A**.
4. Carefully remove unit from under sink cabinet.
5. Remove tubing from both ends of the anti-microbial filter by unscrewing the white plastic nuts **D**.
6. Remove filter from holder.
7. Unscrew the threaded adaptors from each end of the used filter. **E** An adjustable wrench may be required for removal.
8. Remove old Teflon tape from both adaptors.
9. Apply several wraps of new Teflon tape to both adaptors to prevent leakage.
10. Reattach the 90° elbow adaptor to the inlet side of the new filter and tighten completely using a wrench if necessary.
11. Reattach the straight adaptor to the faucet side of the new filter and tighten completely using a wrench.
12. Insert new filter into the two filter holders paying attention to the water flow direction.
13. Reconnect both tubes and tighten plastic nuts completely. Do not over tighten.
14. Turn on the incoming water source to the unit and check for leaks.
15. Reconnect the power cord.
16. Carefully place the unit back under the sink taking care not to bend or kink the tubes.
17. Open the Aquaology faucet fully and allow water to run for 30 minutes, then close faucet.

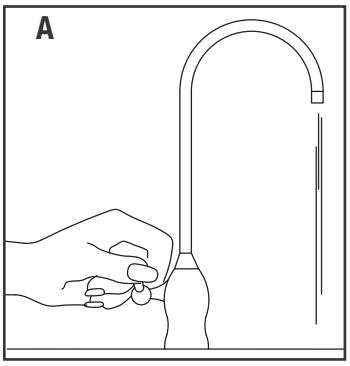

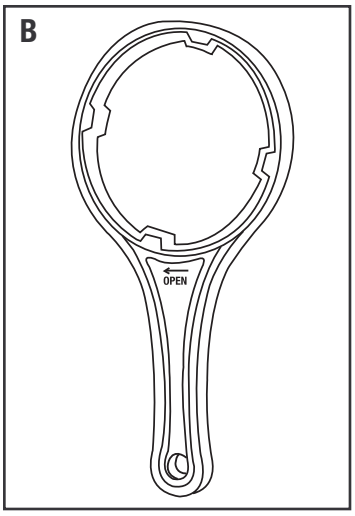

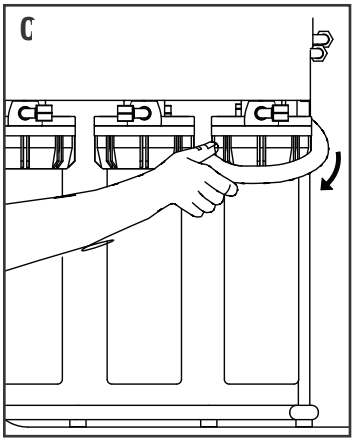

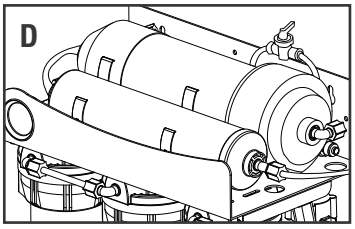

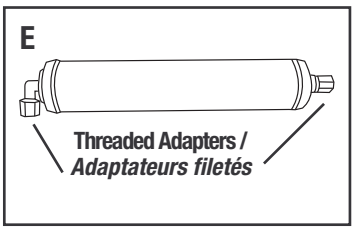

Remplacement du filtre

Tous les filtres Aquaology™ DOIVENT être remplacés aux intervalles recommandés pour assurer un fonctionnement correct. Le manquement au changement de filtres selon les espaces de temps recommandés annulera votre garantie. Voir à la page 9 pour la durée de vie recommendée des filtres.

LES INSTRUCTIONS POUR LE REMPLACEMENT DU FILTRE

Grands sédiments, un filtre à charbon granulaire d'écailles de noix de coco, sédiments fins

1. *Débrancher le cordon d'alimentation de la prise.*
2. *Fermer la source d'eau.*
3. *Actionner le robinet de l'Aquaology pour diminuer la pression.* ***A***
4. *Retirer l'unité du dessous du cabinet.*
5. *Utiliser le bout arrondi de la clef spéciale pour filtres pour dégager les filets puis dévisser et enlever le boîtier du filtre.* ***C***

REMARQUE: *Le boîtier du filtre sera plein d'eau.*

6. *Retirer l'eau du boîtier du filtre et enlever l'ancien filtre. Remplacer avec un filtre neuf.*
7. *Légèrement appliquer une couche de graisse au silicone sur les rondelles en forme de ''O''.*
8. *Visser le boîtier à l'unité jusqu'à ce qu'il soit juste assez serré en place.*

MISE EN GARDE: *Resserrement excessif du boîtier peut causer des fuites.*

9. *Poursuivre le remplacement des 3 préfiltres. S'assurer de porter attention à l'ordre de chaque boîtier lors du remplacement des filtres.*
10. *Réactiver le système à osmose inversée en branchant la source d'eau et en branchant la prise de courant. Vérifier toutes les connections en cas de fuites.*
11. *Actionner le robinet du Aquaology pour une durée de 30 minutes pour libérer les nouveaux filtres.*
12. *Placer l'appareil Aquaology sous le cabinet à nouveau.*

MISE EN GARDE: *Attention de ne pas coincer ou écraser les tubes lorsque vous placez l'unité à l'intérieur du cabinet.*

Filtre anti-microbien

1. *Débrancher l'unité de la prise.*
2. *Fermer la source d'eau de l'unité.*
3. *Actionner le robinet du Aquaology pleinement pour diminuer la pression, ensuite fermer le robinet.* ***A***.
4. *Retirer l'unité soigneusement du dessous du cabinet de l'évier.*
5. *Retirer les tubes des deux extrémités du filtre anti-microbien en dévissant les deux écrous de plastique blancs.* ***D***.
6. *Retirer le filtre de son socle.*
7. *Dévisser les adaptateurs filetés de chaque côté du filtre usagé.* ***E*** *Une clef ajustable peut être requise pour le retrait.*
8. *Retirer l'ancien ruban au téflon des deux adaptateurs.*
9. *Envelopper plusieurs fois les deux adaptateurs à l'aide du ruban au téflon pour éviter toutes fuites.*
10. *Refixer l'adaptateur en forme de coude de 90 degrés du côté intérieur du nouveau filtre et serrer complètement en utilisant une clef si nécessaire.*
11. *Refixer l'adaptateur droit du côté du robinet du nouveau filtre et serrer complètement en utilisant une clef.*
12. *Insérer le nouveau filtre à l'intérieur des deux socles à filtres tout en portant attention à la direction du sens du courant d'eau.*
13. *Rebrancher les deux tubes et serrer les écrous de plastique complètement. Ne pas trop serrer.*
14. *Ouvrir le robinet de la source d'eau à l'unité et vérifier s'il y a des fuites.*
15. *Rebrancher le cordon d'alimentation.*
16. *Replacer soigneusement l'unité sous l'évier en prenant soin de ne pas plier ou friser les tubes.*
17. *Actionner le robinet du Aquaology entièrement et permettre l'eau de circuler pour une durée de 30 minutes, ensuite fermer le robinet.*

Filter Replacement Continued

REVERSE OSMOSIS MEMBRANE
For RO Membrane replacement, contact your nearest Aerus location for service replacement.

Post-Installation Notes

1. After installation, run water through the Aquaology faucet for 30 minutes before drinking. **A**
2. It is recommended to run water through the system for 1~2 minutes once a week to maintain proper operation. **A**

Maintenance

MONTHLY RO MEMBRANE FLUSHING

- Turn on Aquaology faucet.
- Locate manual flush valve **(F)** and open fully. **G**
- Let water continue to run for 10 minutes.

NOTE: During this time the flow from the Aquaology faucet may be reduced.

- After 10 minutes, close the manual flush valve. **G**
- Turn off the Aquaology faucet.
- Repeat monthly to ensure optimal system performance.

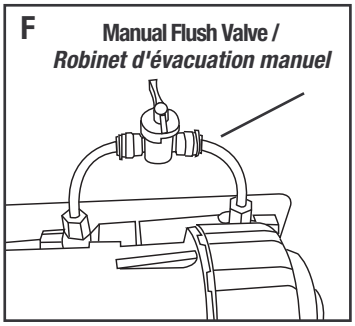

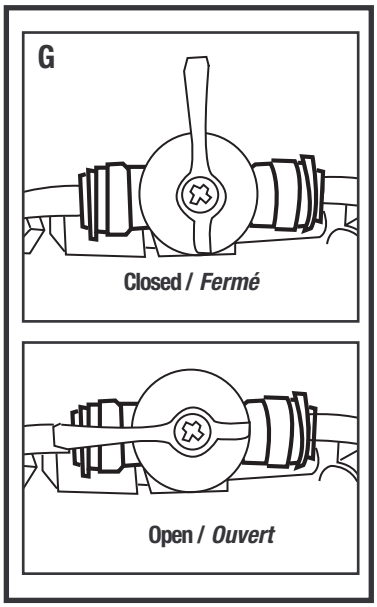

Remplacement du filtre

MEMBRANE À OSMOSE INVERSÉE
Lorsque vous devez remplacer la membrane à osmose inversée, veuillez communiquer avec l'établissement le plus près de votre domicile pour un service de remplacement.

Remarques après-installation

1. *Après l'installation, faire couler l'eau à travers le robinet du Aquaology pour 30 minutes avant de boire l'eau.* ***A***
2. *Il est recommandé de faire couler l'eau à travers le système pour 1 - 2 minutes, une fois par semaine pour maintenir un fonctionnement approprié.* ***A***

Entretien

ÉVACUATION MENSUELLE DE LA MEMBRANE À OSMOSE INVERSÉE

- *Ouvrir le robinet Aquaology.*
- *Repérer le robinet d'évacuation manuel* ***(F)*** *et ouvrir pleinement* ***G***
- *Laisser l'eau circuler pour une durée de 10 minutes.*

REMARQUE: *Durant cette période de temps, le débit d'eau peut être réduit à partir du robinet de l'Aquaology.*

- *Après 10 minutes, fermer le robinet d'évacuation manuel.* ***G***
- *Fermer le robinet de l'Aquaology.*
- *Répéter à chaque mois pour assurer une performance optimale du système.*

Specification of Filters / *Spécifications des filtres*

FILTERS / *FILTRES*	DESCRIPTION / *DESCRIPTION*	LIFE/*DUREE DE VIE*
1st Stage: Large Sediment Filter ***1ère étape: Filtre à grands sédiments*** 	**Aquaology Large Sediment Filter** is made of polypropylene and is the initial filter for large sediments such as rust, sandstone, lime, soil and other particles as small as 5 microns. ***Le filtre à grands sédiments*** *est fabriqué de polypropylène et est le filtre initial pour les grands sédiments, tels que la rouille, le grès, la chaux, la terre et autres particules aussi petits que 5 microns.*	**Up to 6 Months (actual life depends on incoming TDS water quality)** ***Jusqu'à 6 mois (la durée réelle de vie, tout dépendant de la qualité de SDT de l'eau entrante)***
2nd Stage: Granular Carbon Filter ***2ième étape: Filtre à charbon granulaire*** 	**Coconut Shell Granular Carbon Filter cartridge** contains granular activated carbon for superior removal of chemicals such as chlorine, and other organic and inorganic compounds from the water. ***La cartouche de filtre en charbon granulaire*** *activé contient des granules de charbon activé pour une extraction supérieure des produits chimiques tels que le chlore et autres composés organiques et inorganiques de l'eau.*	**Up to 6 Months (actual life depends on incoming TDS water quality)** ***Jusqu'à 6 mois (la durée réelle de vie, tout dépendant de la qualité de SDT de l'eau entrante)***
3rd Carbon Block Filter (CTO) ***3ième étape: Filtre en bloc de charbon (CTO)*** 	**Small Sediment Filter cartridge** removes fine impurities as small as 1 micron, such as rust, lime and carbon powder. ***Le filtre à sediments petits*** *élimine les fines impuretés aussi petites que 1 micron, telles que la rouille, la chaux et la poudre de charbon.*	**Up to 6 Months (actual life depends on incoming TDS water quality)** ***Jusqu'à 6 mois (la durée réelle de vie, tout dépendant de la qualité de SDT de l'eau entrante)***
4th Stage: Thin Film Composite Reverse Osmosis (RO) membrane ***4ième étape: Membrane multi-couches à osmose inversée (OI)*** 	**Reverse Osmosis membrane** can remove impure substances such as ecoli, chemical composition, arsenic, cobalt, cadmium, mercury and other toxic and harmful substances from water. ***La membrane à osmose inversée*** *Peut retirer les substances impures tels que le E. coli, les composantes chimiques, l'arsenic, le cobalt, le cadmium, le mercure et autres particules toxiques et substances dommageables de l'eau.*	**Up to 3 Years** ***Jusqu'à 3 ans***
5th Stage: Anti-Microbial Filter ***5ième étape: Filtre anti-microbien*** 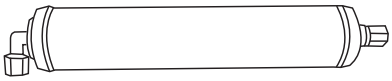	**The Anti-Microbial Filter cartridge** is specially designed to prevent new growth of microorganisms and to improve taste. It meets the standard of filtering efficiency test of ANSI-NSF. ***La cartouche de filtre anti-microbien*** *microbienest spécialement conçu pour prévenir une nouvelle génération de micro-organismes et améliore le goût de l'eau. Le filtre rencontre les standards de filtration et les bancs d'essais d'efficacité de ANSI-NSF.*	**Up to 1 year** ***Jusqu'à 1 an***

Trouble Shooting Guide

PROBLEM	POSSIBLE REASON	SOLUTION
Water not flowing.	a. Power source is not plugged in. b. Water source not turned on. c. The pressure of the water source is not high enough.	a. Check the power outlet. Ensure it is a dedicated power source. b. Check the water source. c. Check Drain, Inlet, and Faucet connections are connected properly. d. Contact your nearest Aerus location for service.
Low water flow.	a. Incoming water pressure too low; may require filter changes.	a. Contact Aerus.
Unit leaks.	a. The 1st ~ 3rd filters may be blocked which cause water leaking. b. Drain water connection blocked so that water can not pass through.	a. Check filter connections. b. Change filters as needed. c. Check drain water connection. d. Contact your nearest Aerus location for service.
Pure water not flowing, but drain water keeps flowing out.	a. Defective pressure switch. b. Loose wire.	Contact your nearest Aerus location for service.
Water flow has slowed significantly.	a. RO system is blocked. b. Active Carbon filter blocked.	a. Check filter connections. a. Change filters as needed. b. Contact your nearest Aerus location for service.

**If there is any abnormal or unknown problem in the Aquaology, please contact your local Aerus store for service. Service by anyone other than an Authorized Aerus technician will result in voiding the warranty.*

Le guide du dépistage des problèmes

PROBLÈME	CAUSE POSSIBLE	SOLUTION
Aucun débit d'eau.	a. La source du pouvoir n'est pas branchée. b. La source d'eau n'est pas ouverte. C. La source de pression d'eau n'est pas suffisante.	a. Vérifier la prise de courant. S'assurer que cette prise est seule sur ce circuit. b. Vérifier la source d'eau. c. Vérifier si le tuyau d'évacuation, l'entrée d'eau et les branchements de robinet sont branchés de façon appropriée. d. Communiquer avec l'établissement Aerus le plus près pour le service.
Débit d'eau faible.	a. La pression de l'amenée d'eau est trop basse; peut nécessiter un remplacement de filtres.	a. Communiquer avec Aerus.
L'unité présente des fuites.	a. Les 3 premiers filtres sont peut-être bloqués ce qui cause une fuite d'eau. b. Le branchement du tuyau d'évacuation d'eau est bloqué, par conséquent l'eau ne peut passer à travers.	a. Vérifier les branchements de filtres. b. Remplacer les filtres au besoin. c. Vérifier le branchement du tuyau d'évacuation d'eau. d. Communiquer avec l'établissement Aerus le plus près pour le service.
Le système est en arrêt mais l'eau de vidange continue d'être évacuée à la sortie.	a. Solénoïde défectueux	Communiquer avec l'établissement Aerus le plus près pour le service.
Le débit d'eau a été ralentit significativement	a. Le système à osmose inversée est bloqué. b. Le filtre de charbon activé est bloqué.	a. Vérifier les branchements des filtres. b. Changer les filtres au besoin. c. Communiquer avec l'établissement Aerus le plus près pour le service.

** Si il y a quelque problème anormal ou inconnue du Aquaology, s.v.p. communiquer avec l'établissement Aerus le plus près pour le service. Le service effectué par une personne autre qu'un technicien Aerus autorisé aura comme résultat l'annulation de la garantie.*

Maintain Records

ITEM	6MONTHS	6MONTHS	6MONTHS	2YEARS	1YEAR	1-2YEAR	TROUBLE	TECHNICIAN
	1ST STAGE	2ND STAGE	3RD STAGE	4TH STAGE	5TH STAGE	OPTIONAL FILTER	OTHERS COMPONENTS	
DATE								

Journal d'entretien

ARTICLE	6 MOIS	6 MOIS	6 MOIS	2 ANS	1 AN	1-2 ANS	PROBLÈME	TECHNICIEN
	1ère étape	2 ième étape	3 ième étape	4 ième étape	5 ième étape	Filtre en option	Autres composantes	
DATE								

Limited 3 Years Warranty

Customer should not repackage and ship the Aquaology™ because irrepairable damage can occur. For warranty service, please contact your nearest Aerus Location.

What is Covered by this Warranty - Aerus warrants the Aquaology (excluding filters) to the consumer, subject to the conditions below, against defects in workmanship or material, provided that the products are returned to an Aerus location within the following time periods:

• Aquaology 201 within 3 years of date of purchase.

Installation and Maintenance Requirements- This warranty is expressly conditioned upon the following installation and maintenance requirements: (i) the Aquaology must be installed by a licensed professional; (ii) the Aquaology must be installed in accordance with the Installation Manual; (iii) all filters and RO membrane must be replaced at the intervals prescribed in the Owner's Manual (proof of filter change may be required) and (iv) the Aquaology must be used and maintained in accordance with the Owner's Manual. Failure to meet any of these requirements will void this warranty. Servicing your Aquaology by parties other than an authorized Aerus representative and/or using parts other than genuine Aerus parts will also void this warranty.

How to Obtain Warranty Service - Consumer must contact an Aerus location and provide proof of purchase within the above time periods, Aerus will repair or replace and return the product, without charge and within a reasonable period of time, subject to the conditions in the above paragraphs, if its examination shall disclose any part to be defective in workmanship or material. If Aerus, in its discretion, is unable to repair the product after a reasonable number of attempts, Aerus will provide either a refund of the purchase price or a replacement unit, at the company's option.

What is Not Covered by this Warranty - This product is intended for household use only and only for use with municipal water systems. Ordinary wear and tear shall not be considered a defect in workmanship or material. These warranties do not apply to filters nor for loss or damage caused by accident, fire, abuse, misuse, improper installation, leaking, modification, leaking, misapplication, commercial use, or by any repairs other than those provided by an authorized Aerus Service Center. This warranty does not cover any water damage.

Exclusion of Other Warranties and Conditions - EXCEPT AS PROVIDED HEREIN, AERUS MAKES NO REPRESENTATION OR WARRANTY OF ANY KIND. ALL OTHER WARRANTIES OF ANY KIND, EXPRESS OR IMPLIED, ARE HEREBY EXPRESSLY DISCLAIMED, INCLUDING ANY IMPLIED WARRANTY OF MERCHANTABILITY OR FITNESS FOR A PARTICULAR PURPOSE.

Limitation of Liability for Special, Incidental or Consequential Damages - AERUS SHALL NOT IN ANY CASE BE LIABLE FOR SPECIAL, INCIDENTAL OR CONSEQUENTIAL DAMAGES ARISING FROM BREACH OF EXPRESSED OR IMPLIED WARRANTIES, CONDITIONS, GUARANTEES OR REPRESENTATIONS, BREACH OF CONTRACT, NEGLIGENCE OR ANY OTHER LEGAL THEORY. Such excluded damages include, but are not limited to, loss of profits or revenue, loss of the use of the products, and any loss caused by leaks or other water damage.

For U.S. Application Only - This warranty gives you specific legal rights, and you may also have other rights which vary from state to state. Some states do not allow limitations on warranties, or on remedies for breach. In such states, the above limitations may not apply to you.

For Canadian Application Only - Exclusion of Subsequent Owners: Except as otherwise required by applicable legislation, this warranty is not transferable. This warranty gives you specific legal rights and you may also have other rights which vary from province to province. Some provinces and territories do not allow limitations on warranties, or on remedies for breach. In such provinces or territories, the above limitations may not apply to you. If any provision of this warranty or part thereof is held by a court of competent jurisdiction to be invalid, illegal or unenforceable, the validity, legality and enforceability of the remaining provisions or parts thereof will not in any way be affected or impaired within the jurisdiction of that court. This entire warranty shall continue to be valid, legal and enforceable in any jurisdiction where a similar determination has not been made.

Service

Every effort is made to ensure that customers receive an up-to-date instruction manual on the use of Aerus® products; however, from time to time, modifications to our products may without notice make the information contained herein subject to alteration. For the latest information, please visit aerusonline.com.

Garantie limitée de 3 ans

Le propriétaire de l'appareil ne peut lui-même emballer l'appareil et l'expédier car des dommages irréparables seront causés à l'unité. Pour le service sous garantie, veuillez s.v.p. communiquer avec l'établissement Aerus le plus près de votre domicile.

Ce qui est couvert par la garantie - *Aerus garantie l'appareil Aquaology (excluant les filtres) au consommateur contre tout défaut de matériau ou de fabrication, sous réserve des conditions ci-dessous et que le produit visé soit retourné à un établissement Aerus dans les délais suivants:*

• *Aquaology 201, dans les 3 ans de la date d'achat.*

Exigences relatives à l'installation et l'entretien- *Cette garantie est expressément conditionnelle dépendant des exigences d'installation et d'entretien comme suit: (i) L'Aquaology doit être installé par un professionnel agréé; (ii) l'Aquaology doit être installé en accord avec le manuel d'installation; (iii) tous les filtres et les membranes d'osmose inversée doivent être remplacés à des intervalles prescrites dans le manuel du propriétaire (la preuve de changement de filtre peut être requis) et (iv) l'Aquaology doit être utilisé et entretenu en accord avec le manuel du propriétaire. Le manquement pour rencontrer ces exigences annulera cette garantie. Si vous faites faire le service autre que par un représentant Aerus autorisé et/ou utilisez des pièces non-authentiques de Aerus également annulera cette garantie.*

Comment exercer cette garantie - *Le client doit communiquer avec un établissement Aerus et doit fournir une preuve d'achat dans les délais prescrits ci-dessus. Aerus réparera ou remplacera et retournera le produit sans frais et dans une période de temps raisonable , sous réserve des conditions énoncées dans les paragraphes précédents si son examen révèle un défaut de matériau ou de fabrication. Si après un nombre raisonable de tentatives, Aerus, à sa discrétion, n'est pas en mesure de réparer le produit, elle en remboursera le prix d'achat ou elle le remplacera, au gré de la compagnie.*

Ce qui n'est pas couvert pas cette garantie - *Ce produit est destiné à un usage domestique seulement et à utiliser seulement avec le système d'eau municipal. L'usure normale n'est pas considérée comme un défaut de matériau ou de fabrication. Ces garanties ne s'appliquent pas aux filtres, ni en cas de pertes ou de dommages résultant d'un accident, d'un incendie, d'un usage impropre, abusif ou anormal, d'une installation non-appropriée, de fuites d'eau, de modification, d'utilisation incorrecte, d'un usage commercial ou encore de toute réparation faite ailleurs qu'à un centre de service Aerus agréé. Cette garantie ne couvre aucun dommage dû à l'eau.*

Exclusion d'autres garanties et conditions - *SOUS RÉSERVE DES DISPOSITIONS PRÉVUES AUX PRÉSENTES, AERUS N'ÉNONCE AUCUNE REPRÉSENTATION OU GARANTIE ET, EN OUTRE, DÉCLINE EXPRESSÉMENT TOUT AUTRE GARANTIE DE QUELQUE NATURE, QUE CE SOIT EXPRESSE OU IMPLICITE, Y COMPRIS TOUTE GARANTIE IMPLICITE DE QUALITÉ MARCHANDE OU DE CONVENANCE À UN USAGE PARTICULIÉ.*

Limite de responsabilité à l'égard des dommages particuliers, accessoires ou indirects - *AERUS DÉCLINE TOUTE RESPONSABILITÉ À L'ÉGARD DES DOMMAGES PARTICULIERS, ACCESSOIRES OU INDIRECTS RÉSULTANT DU NON-RESPECT DES GARANTIES, CONDITIONS OU REPRÉSENTATIONS EXPRESSES OU IMPLICITES, D'UNE VIOLATION DE CONTRAT, DE NÉGLIGENCE OU D'AUTRES THÉORIES JURIDIQUES. Ces dommages exclus comprennent, sans s'y limiter, la perte de profits ou de revenus, et la perte de jouissance du produit, et toutes autres pertes encourues par des fuites ou autres dommages causés par l'eau.*

Dispositions applicables aux États-Unis seulement - *Cette garantie confère des droits juridiques précis qui peuvent être complétés par d'autres droits variant d'un État à l'autre. Certains États ne permettent pas de limiter les garanties ou les recours en cas de non-respect. Dans ces États, les dispositions limitatives ci-dessous peuvent être sans effet.*

Dispositions applicables au Canada seulement - *Exclusion des propriétaires subséquents: Sauf disposition contraire dans les lois applicables, cette garantie n'est pas transférable. Cette garantie confère des droits juridiques précis, qui peuvent être complétés par d'autres droits variant d'une province à l'autre. Certaines provinces et certains territoires ne permettent pas de limiter les garanties ou les recours en cas de non-respect. Dans ces provinces ou territoires, les dispositions limitatives ci-dessus peuvent être sans effet. Si une cour compétente prononce quelque disposition de cette garantie totalement ou partiellement invalide, illégale ou inapplicable, les autres dispositions demeures valides, légales et applicables, et ne sont en aucun cas modifiées ou atténuées dans le cadre de la compétence de cette cour. La garantie entière continue d'être valide, légale et applicable dans toute juridiction ne s'étant pas prononcée de façon similaire.*

Service

Nous nous efforçons, dans toute la mesure du possible, de veiller à ce que nos clients reçoivent des livrets explicatifs de Aerus® à jour; cependant, de temps en temps, nos produits sont modifiés sans préavis, ce qui pourrait changer les informations contenues dans ces livrets. Veuillez s'il vous plaît visiter notre site Internet à aerusonline.com pour les informations les plus récentes.

L'histoire d'Aerus

Un concept bien connu, une approche novatrice

LA PURIFICATION DE L'AIR AUTREFOIS – ELECTROLUX

Depuis 1924, le nom Electrolux est synonyme du meilleur entretien qui soit pour les planchers dans les maisons partout en Amérique du Nord. Dès le début, la conception unique de ses produits s'est imposée comme norme d' excellence presque du jour au lendemain.

Electrolux, souvent nommée simplement Lux, offre également un service à la clientèle hors pair. Nos clients fidèles continuent d'acheter nos produits non seulement parce que ce sont les meilleurs sur le marché, mais également parce que nous les appuyons par un service à la clientèle exceptionnel. Voilà pourquoi les produits Electrolux/Lux sont présents et entretenus dans plus de 50 millions de foyers et d'entreprises.

Depuis toujours, les clients d'Electrolux bénéficient de beaucoup plus que de simples planchers propres. L'air de leur maison est également purifié. Depuis 80 ans, nos produits aident à éliminer la poussière, les moisissures, le pollen et les squames animales. En y pensant bien, nous purifions l'air dans les foyers des gens depuis fort longtemps.

LA PURIFICATION DE L'AIR DU FUTUR – AERUS

En visitant des millions de maisons et en discutant avec des millions de personnes, nous en avons appris beaucoup sur la façon dont un air plus pur contribue à créer un milieu de vie sain. Cette notion c'est traduite en une opportunité nous permettant d'évoluer de Electrolux vers Aerus. Fondé sur le mot grec « air », le nom Aerus reflète notre mission qui consiste à rendre les maisons plus propres tout en améliorant la qualité de vie de nos clients. Forte de la tradition Electrolux, Aerus est en excellente position pour aider les familles à bien vivre.

UN MILIEU DE VIE PLUS SAIN, POUR TOUJOURS

Aerus ne se contente pas de vendre des produits et services visant à rendre les maisons plus propres. Nous aidons les personnes à mieux prendre soin de leur famille. Nous créons des milieux domestiques plus sécuritaires, plus sains et plus invitants. Travaillant avec notre équipe de vente directe chevronnée et courtoise, nos clients découvriront de nouvelles façons de mieux vivre. Notre mission est d'améliorer à la fois la qualité de vie et les foyers.

De pair avec nos produits novateurs, nous continuons d'offrir nos produits d'entretien des planchers de haute qualité conçus pour vous fournir les solutions que vous voulez et dont vous avez besoin pour protéger votre maison. Aerus vise à mettre en valeur sa tradition de produits haut de gamme dotés de technologies de pointe en matière de mieux-être au foyer.

Bienvenue à la prochaine génération de produits de qualité. Aerus s'engage à vous aider à bénéficier d'une qualité de vie agréable, s'appuyant sur la tradition Electrolux, et Lux, de plus de 80 ans d'expertise, de service et de confiance.

Aerus LLC 5420 LBJ Freeway, Suite 800, Dallas, Texas 75240
Aerus Canada, Inc. 3480 Laird Road, Suite 2-7, Mississauga (Ontario) L5L 5Y4
www.aerusonline.com

Aerus™ est une marque de commerce appartenant à Aerus Concepts, L.P. Electrolux® et Lux® sont des marques de commerce déposées de Aktiebolaget Electrolux, utilisées sous licence par Aerus LLC, Aerus Canada, Inc. et leurs sociétés affiliées.

THE AERUS STORY

A fresh approach to a familiar idea.

CLEANER AIR THEN – ELECTROLUX

Since 1924, the name Electrolux has been synonymous with the best floor care in homes throughout North America. When it was introduced, its unique design became the standard of excellence almost overnight.

Electrolux, often referred to simply as Lux, also presented a higher measure of customer service. Loyal customers have become repeat customers not only because we have the best products, but also because we follow up with the best customer care. That is why Electrolux/Lux products have been proudly owned and serviced by over 50 million households and businesses.

And from the beginning, Electrolux customers have always been left with more than just clean floors. Their homes were left with cleaner air. Even 80 years ago, our products were helping to eliminate household dust, mold spores, pollen and pet dander. When you think about it, we've been cleaning the air in people's homes for a very long time.

CLEANER AIR TOMORROW – AERUS

After being inside millions of homes and talking with millions of people, we learned quite a bit about how cleaner air creates a healthy living environment. This insight developed into an opportunity for us to evolve from Electrolux to Aerus. Based on the Greek word for "air," the name Aerus illustrates our mission to not only make homes cleaner, but to help make the lives of our customers better. Built on the foundation of our Electrolux heritage, Aerus is now positioned to help families live life well.

HEALTHIER LIVING FOREVER

Aerus doesn't just sell products and services to make homes cleaner. We are helping people take better care of their families. We are creating home environments that are safer, healthier and more inviting. Working with our personable and knowledgeable direct selling team, our customers will learn about new ways of living better. Our mission is to affect lives, not just homes.

Along with our innovative new products, we continue to offer our high-quality floor care products to deliver solutions that you want and need to protect your home. Aerus is focused on building upon that heritage of premium products featuring effective, cutting edge technologies in the indoor wellness space.

Welcome to the next generation of quality products. Aerus is committed to helping you live life well, building on over 8 decades of expertise, service, and trust under our Electrolux and Lux heritage.

For information regarding the use of this product please call our toll-free hotline:
1-800-243-9078 (in U.S.)
1-800-668-0763 (in Canada)

Pour toute question sur l'utilisation de cet appareil, appeler sans frais :
le **1 800 243-9078** (aux É.-U.)
ou le **1 800 668-0763** (au Canada)

Si desea información relacionada con el uso de este producto, llame a nuestra línea directa sin costo:
1-800-243-9078 (en EE.UU.)
1-800-668-0763 (en Canadá)

Aerus LLC 5420 LBJ Freeway, Suite 800, Dallas, Texas 75240
Aerus Canada, Inc. 3480 Laird Road, Suite 2-7, Mississauga (Ontario) L5L 5Y4
www.aerusonline.com

Aerus™ is a trademark owned by Aerus Concepts, L.P. Electrolux® and Lux® are registered trademarks of Aktiebolaget Electrolux and are licensed for use by Aerus LLC, Aerus Canada, Inc. and their affiliates.